ARHAR engineering

FORMECO

SISTEMI ZA OBNOVO TOPIL





Profesionalno Industrijsko Ergonomično

Formeco s.r.l.
Via Cellini, 33
35027 Noventa Padovana
Padova – Italy – www.formeco.it

ARHAR INŽENIRING Logatec, d.o.o.
Vodovodna cesta 7, 1370 Logatec
+386 31 469 109 · info@arhar.eu
www.arhar.eu

STANDARDNA SERIJA “DISTATIC”



Model Di15 Ax LCD

- Eksplozijsko varna izvedba Ex ATEX odobritev
- Za recikliranje vnetljivih in nevnetljivih topil
- Kapaciteta polnjenja: 15 litrov
- Volumen kotla: 19 litrov
- Notranji premer kotla: 240 mm
- Čas obdelave: 3,5 - 4,5 ure
- Delovna temperatura: 50 - 180 °C
- Delovanje: atmosferski tlak
- Napetost: 230 V - 50 Hz
- Tok: enofazni + zemlja
- Nazivna moč: 1040 W
- Električna zaščita: II2G IIA T3 do T2
- Kondenzator pare: nerjavno jeklo - ohlajeno z zrakom (na zahtevo - izvedba "Wx" ohladi z vodo v odprtem krogu)
- Pokrivna tesnila: standardna
- Dimenzije: 55 x 65 x 165 cm
- Teža: 67 kg
- Pakirano v: karton
- Dimenzije paketa: 70 x 63 x 117cm, teža 74 kg



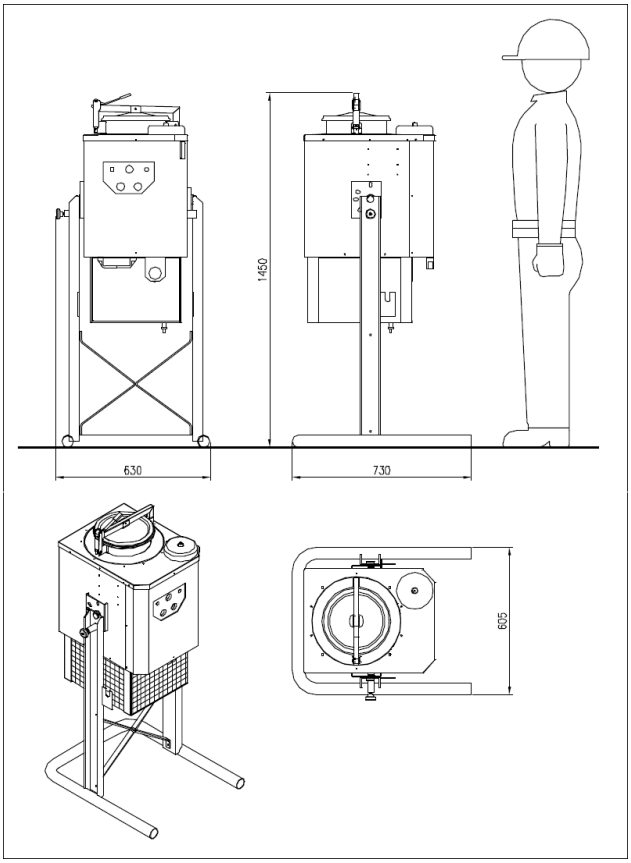

STANDARDNA SERIJA “DISTATIC”

Model Di30 Ax LCD

- Eksplozijsko varna izvedba (Ex) ATEX odobritev
- Za recikliranje vnetljivih in nevnetljivih topil
- Kapaciteta polnjenja: 30 litrov
- Volumen kotla: 43 litrov
- Notranji premer kotla: 320 mm
- Čas obdelave: 3,5 - 4,5 ure
- Delovna temperatura: 50 - 180 °C
- Delovanje: atmosferski tlak
- Napetost: 230 V - 50 Hz
- Tok: enofazni + zemlja
- Nazivna moč: 2040 W
- Električna zaščita: II2G IIA T3 do T2
- Kondenzator pare: nerjavno jeklo - ohlajeno z zrakom (na zahtevo - izvedba "Wx" ohladi z vodo v odprtem krogu)
- Pokrivna tesnila: standardna
- Dimenzije: 60 x 99 x 116 cm
- Teža: 142 kg
- Pakirano v: karton na paleti
- Dimenzije paketa: 74 x 113 x 143 cm, teža 156 kg



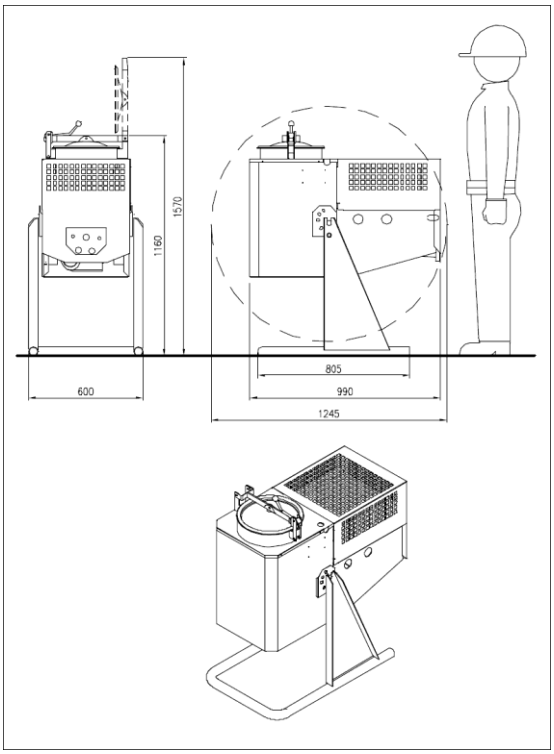

DODATNO

“REC BAG” Vrečke za ostanke destilacije



Uporaba "Rec Bag" omogoča doseganje visoke koncentracije trdnih kontaminantov (barve, pigmenti, smole, polimeri, črnila itd), s posledično večjim izkoristkom destilacije. To pomeni, da na koncu procesa dobimo ostanek z zelo nizko vsebnostjo preostale vode ali topila. Uporaba vreče je zelo priporočljiva, saj preprečuje, da pridemo v stik z odpadno goščo in posledično čiščenjem kotla, vrečko enostavno poberemo iz kotla in jo odložimo med odpadke, skladno s predpisi.

RecBag 15 litrov, pakirane po 50 kos; RecBag 30 litrov, pakirane po 50 kos

OPCIJSKO

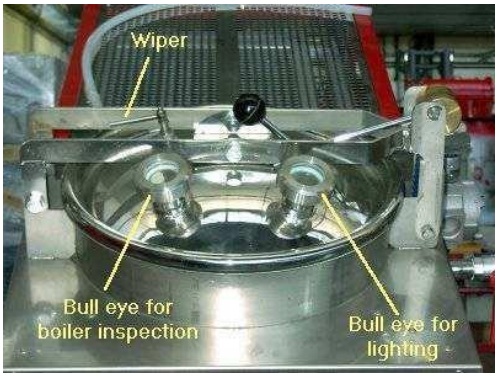

KUKALO Z BRISALCEM

Dvojno kukalo z brisalcem za enostavno spremljanje procesa znotraj kotla med destilacijo

Za 15 litrske enote

Za 30 litrske enote



PRINCIP DELOVANJA

Enote serije DIstatic so destilatorji, ki omogočajo recikliranje in ponovno uporabo razmaščevalcev in čistilnih topil v industriji. S preprostim postopkom destilacije ločijo kontaminante (smole, polimeri, pigmenti, barve, olja itd.) iz prvotnega topila. Periferni ogrevalni plašč okrog kotla, napolnjen s termo oljem, ki ga ogreva električni vir povzroči vrenje snovi v kotlu. Hlapi se nato prenesejo v kondenzator, ki se ohladi s kroženjem zraka (ali, po možnosti z vodo v odprtem krogu). Kondenzirano topilo se zbere v posodi za ponovno uporabo. Kontaminanti ostanejo kot ostanki znotraj kotla v vrečki za enkratno uporabo z imenom "Rec-Bag" ali pa jih odstranimo z nagibanjem naprave same. Karakteristike destiliranega topila se med destilacijo ne spremenijo, zato je postopek mogoče večkrat ponoviti.

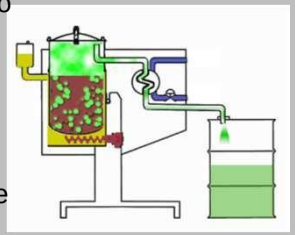

POMEN TERMINOV

DIstatic

Destilacijske enote z nagibnim kotlom:

raztovarjanje ostankov s pomočjo vrečk za enkratno uporabo “Rec Bag” (za trdne kontaminante) ali nagibanjem enote

(za tekočine). V primeru trdnih kontaminantov

je zmes ostankov znotraj vreče po obdelavi

v obliki trde pogače, ki jo je mogoče

enostavno odstraniti.

Di = Explosion Proof
Destilacijske enote z električno zaščito pred eksplozijo, II2G IIA T3 do T2, za obdelavo vnetljivih in nevnetljivih topil, ki lahko delujejo v največji nevarnosti (cona 1).

15-30 = **Kapaciteta polnjenja**
Priporočljiva napolnjenost kotla s snovjo, da enota učinkovito deluje (litri).

Ax = Kondenzator zraka
Parni kondenzator iz nerjavečega jekla AISI 304/316, hlajen z zrakom s pomočjo ventilatorja

LCD
Nadzorna plošča z LCD prikazovalnikom za časovno regulacijo.